Haki uniwersalne dla pojazdów ciężarowych

Proszę zwrócić uwagę na wartość D podaną w kN dla każdego elementu!

Hak holowniczy
z tylną belką zabezpieczającą.
Nr. zam. 313404600001
Pasująca kula holownicza
Nr. zam. 329060600001

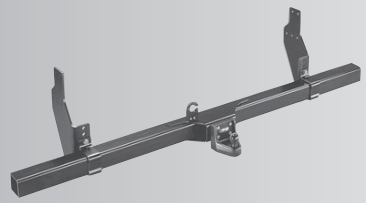

	Nr. katalogowy	ECE Nr./ No.	kg	Wartość D [kN]	kg	kg	
Hak holowniczy z tylną belką zabezpieczającą. Możliwość użycia systemu szybkiej wymiany oraz szczęki Rockingera	313404600001	EG-0534	69,0	25,1	150	3000 3500	17000 9400
Zalecana kula holownicza:	329060600001	EG-0075	8,2	25,1	120	3000 3500	17000 9400

Hak holowniczy
z tylną belką zabezpieczającą.
Nr. zam. 342179600001
Pasująca kula holownicza
Nr. zam. 329060600001

	Nr. katalogowy	ECE Nr./ No.	kg	Wartość D [kN]	kg	kg	
Hak holowniczy z tylną belką zabezpieczającą. Możliwość użycia systemu szybkiej wymiany oraz szczęki Rockingera	342179600001	EG-1279	76,0	23,5	150	3500	z.B. 7500
Zalecana kula holownicza:	329060600001	EG-0075	8,2	25,1	120		

Hak holowniczy
z tylną belką zabezpieczającą.
Nr. zam. 314052600001
Pasująca kula holownicza
Nr. zam. 329060600001

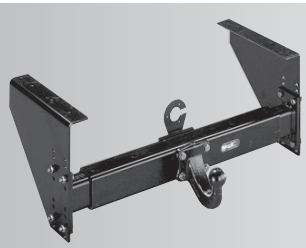

	Nr. katalogowy	ECE Nr./ No.	kg	Wartość D [kN]	kg	kg	
Hak holowniczy z tylną belką zabezpieczającą. Możliwość użycia systemu szybkiej wymiany oraz szczęki Rockingera Zalecana kula holownicza:	314052600001 329062600001	EG-0029	27,2	16,4	100	2000	10000

Instalacja elektryczna 12 V z modułem dla lekkich pojazdów ciężarowych z systemem CAN	Nr. katalo-gowy	podł. oryg.	Kontrola kierunk.	Kodowa-nie	PDCcut off	Stały plus	Kabel ładowania	podł. elektry-czne	czas
	300201300113	–	A	–	–	D1	L1	V	

Dane techniczne

Wielkości podano w milimetrach

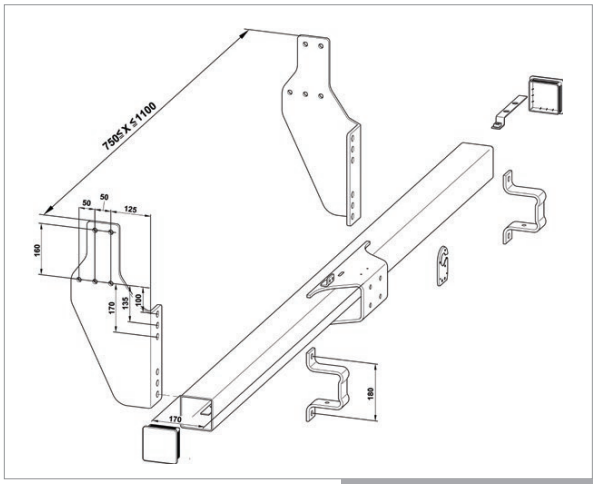

313 404

342 179

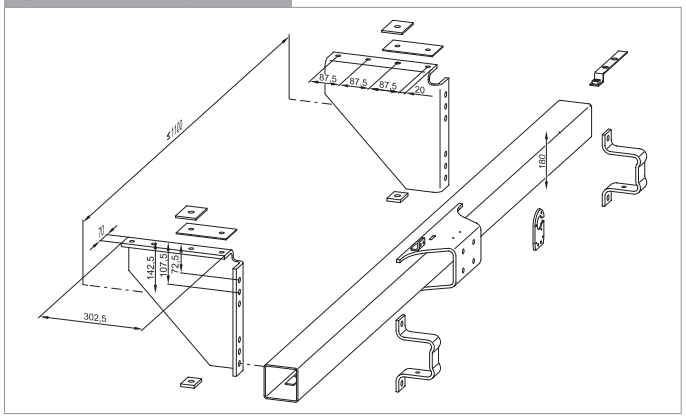

314 052

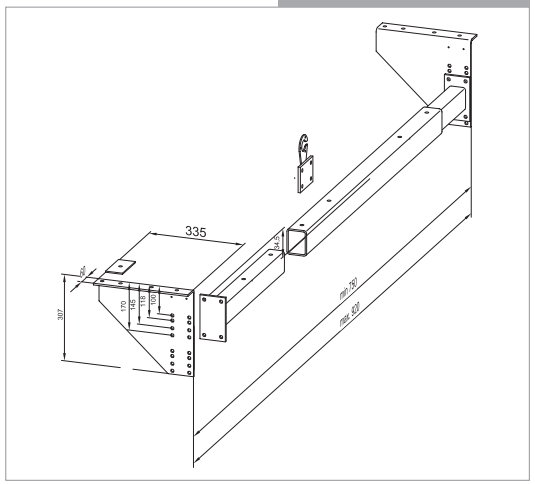

MOŻLIWOŚĆ DOPASOWANIA DO KAŻDEGO MODELU DZIĘKI REGUL ACJI NA WYSOKOŚĆ I SZEROKOŚĆ!
DŁUGOŚĆ BELEK: 2,3 m